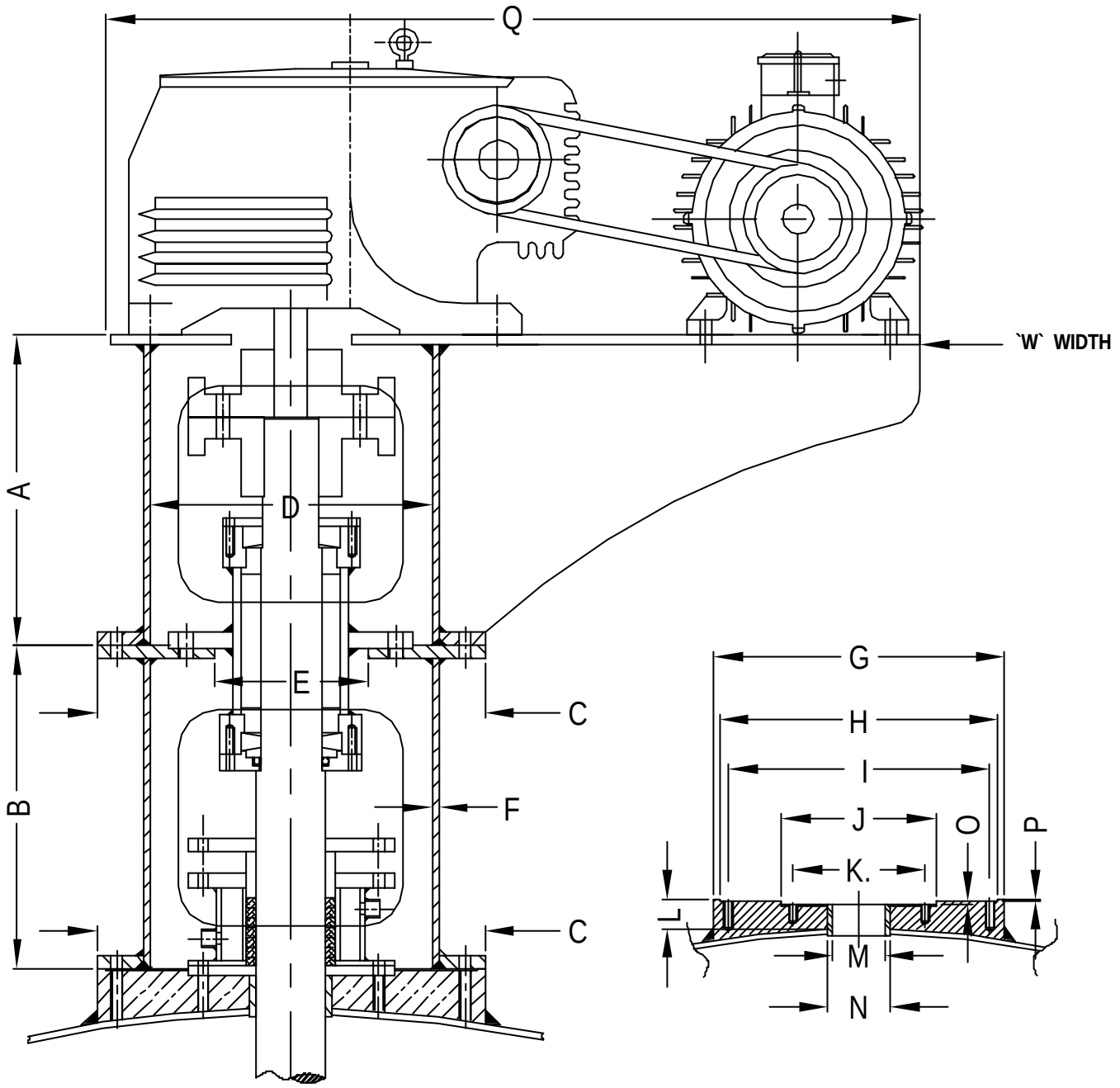

CAPACITY	A	B	C	D	E	F	G	H	I	J	K	L	M	N	O	P	Q	W
1000	-	-	-	-	-	-	-	-	-	-	-	-	-	-	-	-	-	-
1500	-	-	-	-	-	-	-	-	-	-	-	-	-	-	-	-	-	-
2000	-	-	-	-	-	-	-	-	-	-	-	-	-	-	-	-	-	-
2500	-	-	-	-	-	-	-	-	-	-	-	-	-	-	-	-	-	-
3000	-	-	-	-	-	-	-	-	-	-	-	-	-	-	-	-	-	-
3500	-	-	-	-	-	-	-	-	-	-	-	-	-	-	-	-	-	-
4000	-	-	-	-	-	-	-	-	-	-	-	-	-	-	-	-	-	-
5000	-	-	-	-	-	-	-	-	-	-	-	-	-	-	-	-	-	-
6000	-	-	-	-	-	-	-	-	-	-	-	-	-	-	-	-	-	-
7000	-	-	-	-	-	-	-	-	-	-	-	-	-	-	-	-	-	-
8000	-	-	-	-	-	-	-	-	-	-	-	-	-	-	-	-	-	-
9000	-	-	-	-	-	-	-	-	-	-	-	-	-	-	-	-	-	-
10,000	-	-	-	-	-	-	-	-	-	-	-	-	-	-	-	-	-	-
12,000	-	-	-	-	-	-	-	-	-	-	-	-	-	-	-	-	-	-